SIEMENS QBM81-...

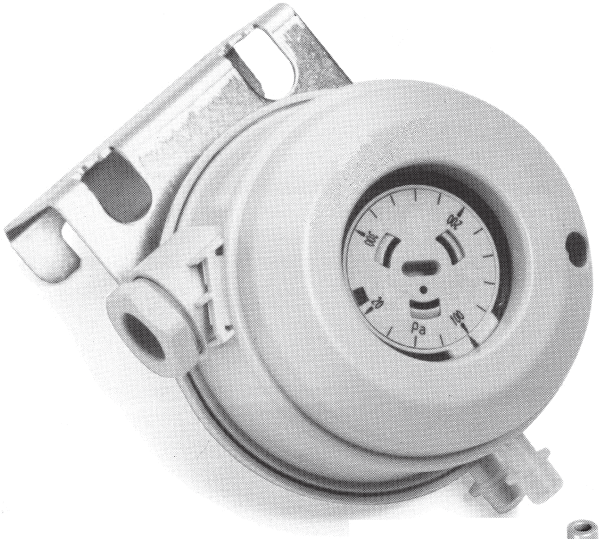

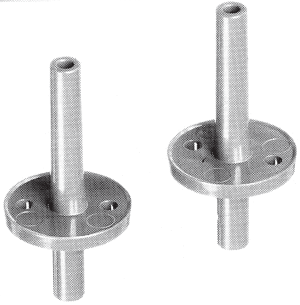

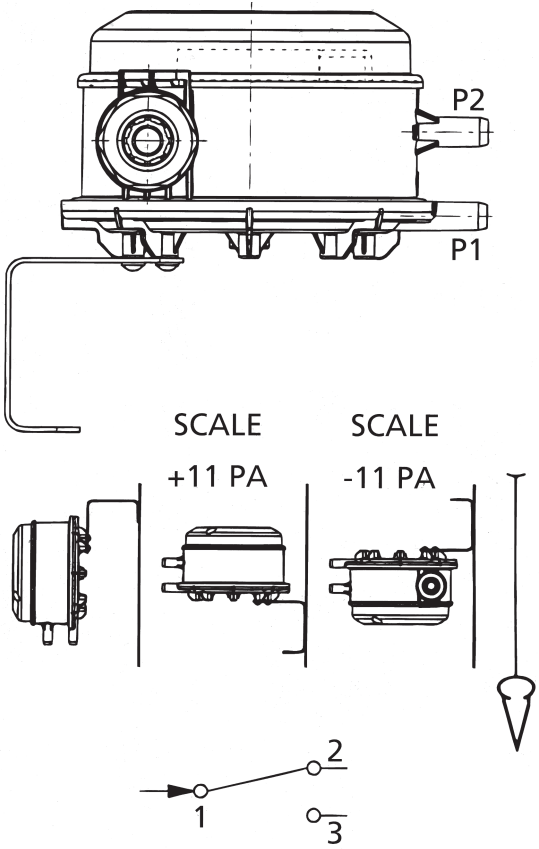

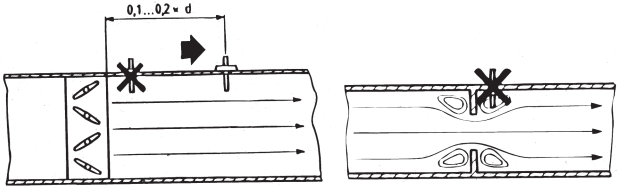
0,1...0,2 × d

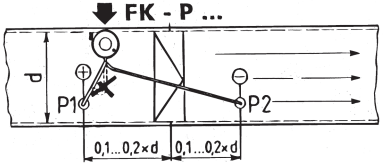
FK - P ...
d
P1
P2
0,1...0,2×d
0,1...0,2×d

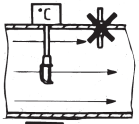

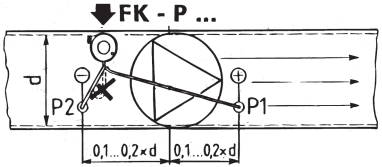
FK - P ...
d
P2
P1
0,1...0,2×d
0,1...0,2×d

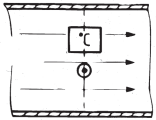

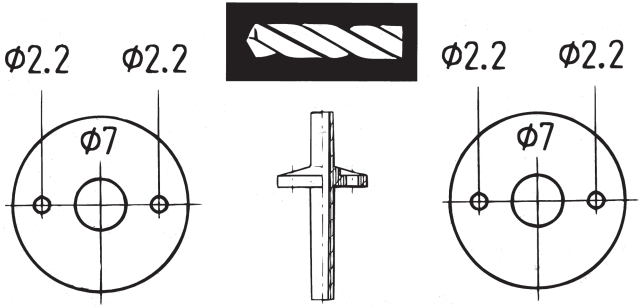
Φ2.2
Φ2.2
Φ7
Φ2.2
Φ2.2
Φ7

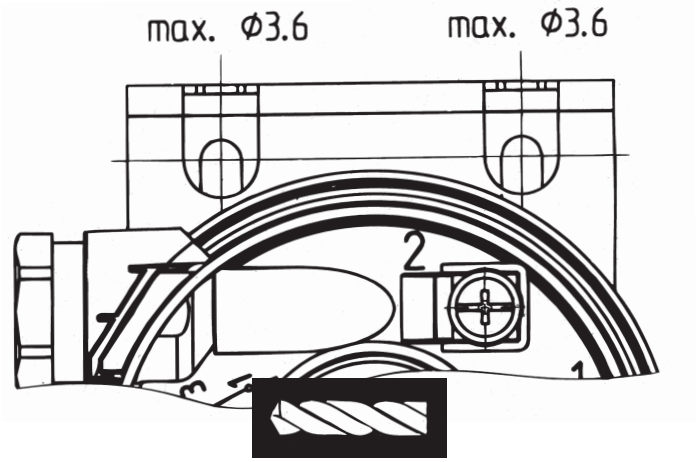
max. Φ3.6
max. Φ3.6
2
1

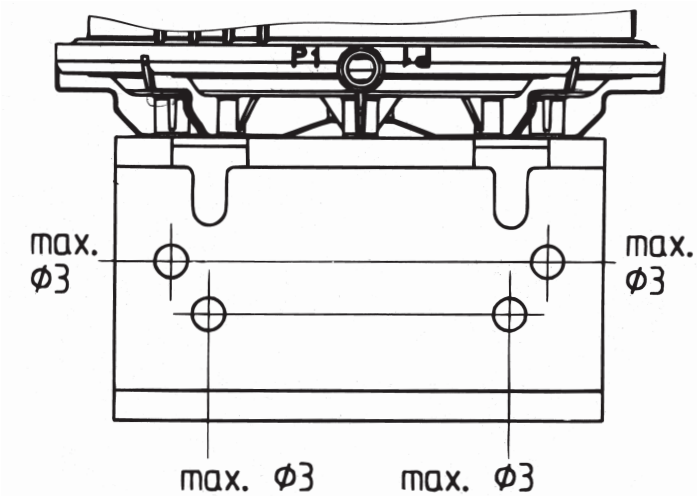
P1
max. Φ3
max. Φ3
max. Φ3
max. Φ3